令和３年度　第４８回宮崎県高等学校総合体育大会
第７４回サッカー競技大会　男子組み合わせ
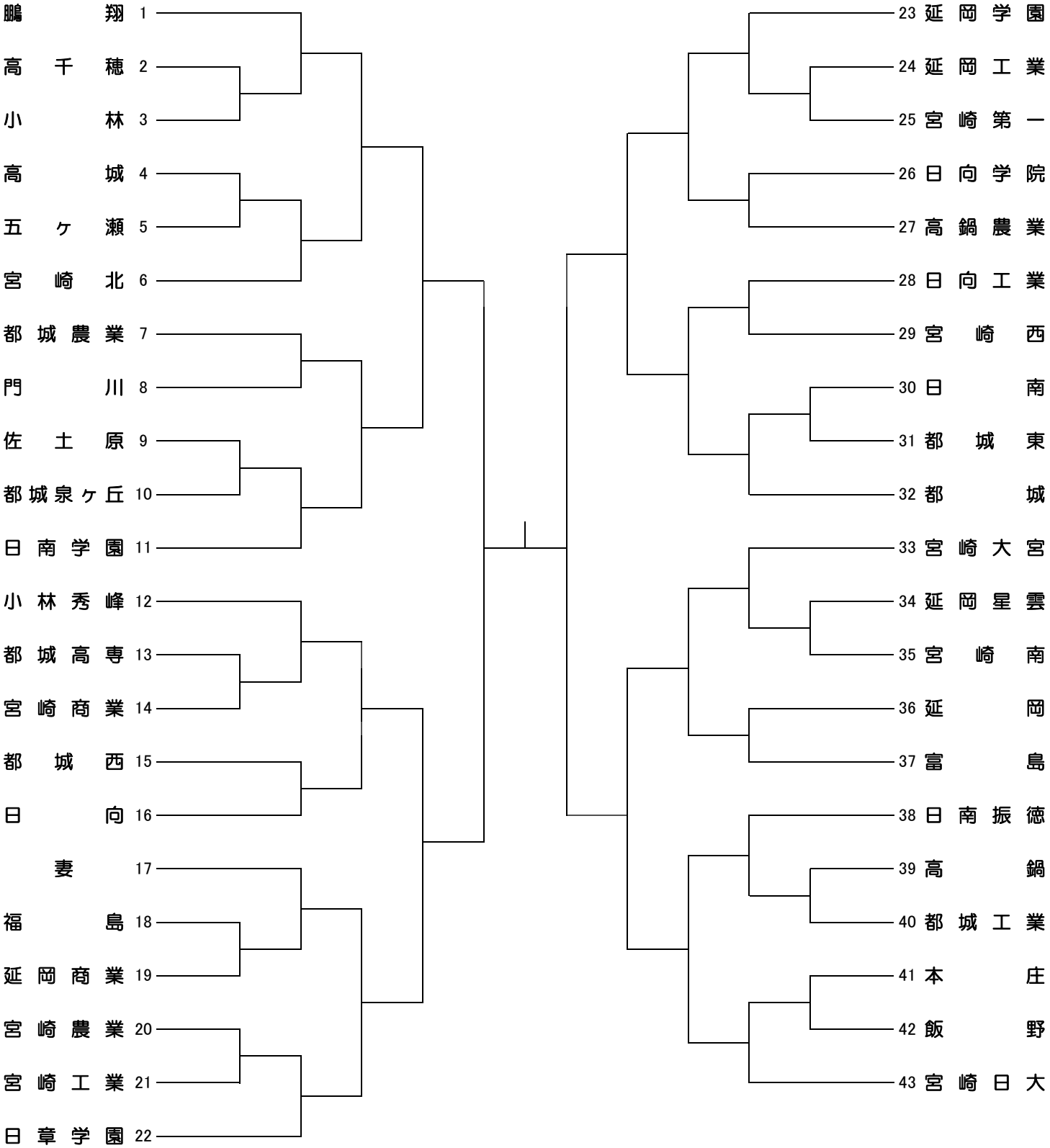
規　　定　① 試合時間70分（延長20分，PK）　② 交代員9名の中より5名まで