JFA第44回
全日本U－12サッカー選手権大会宮崎県大会
トーナメント表

決勝戦	アリーバ	VS	セントラル

決　勝　令和2年11月29日　串間市陸上競技場　11:00～

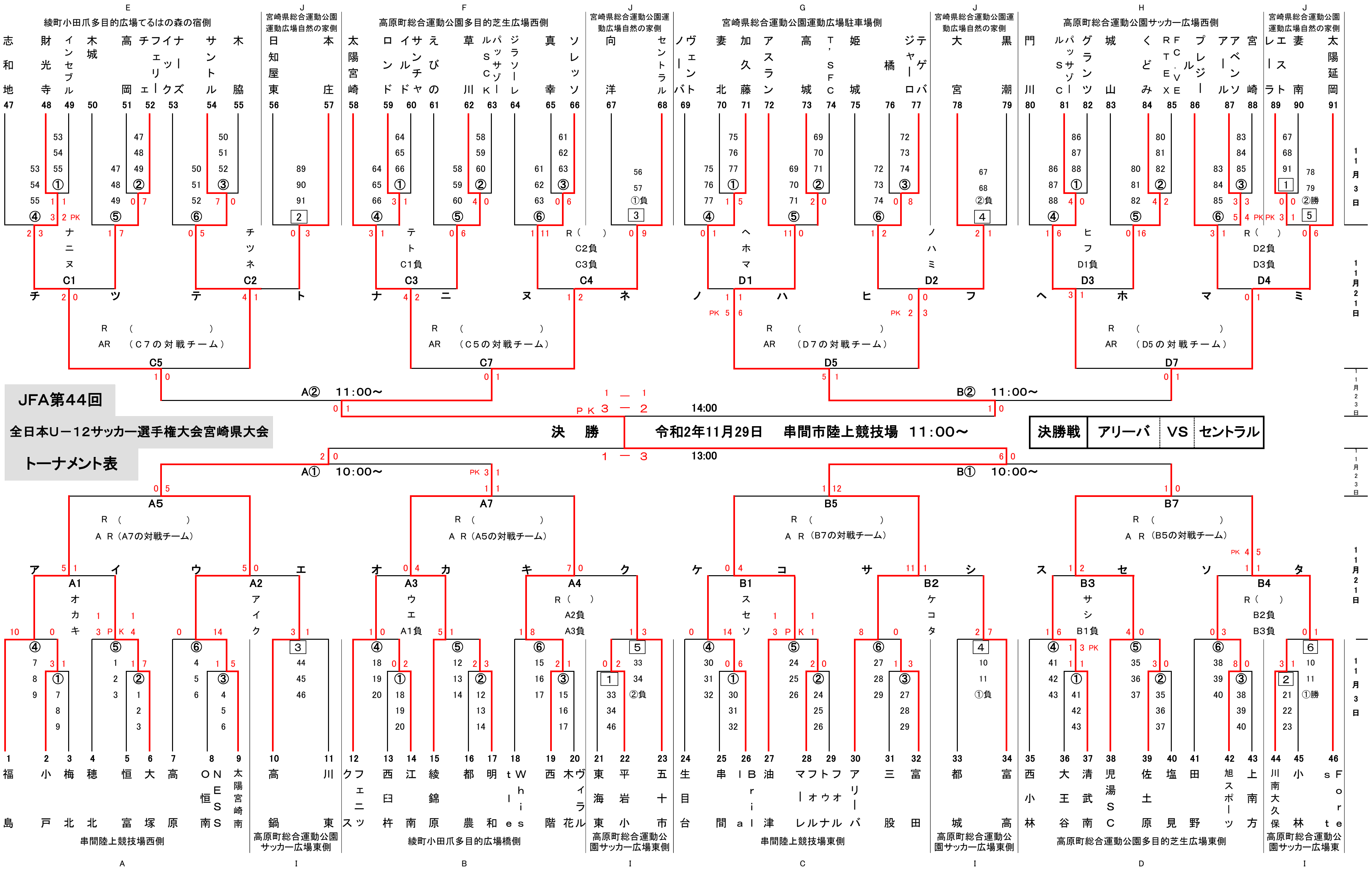

E 綾町小田爪多目的広場てるはの森の宿側
47 志和地
48 財光寺
49 インセブル
50 木城
51 高岡
52 フェリーチェ
53 ナーズイック
54 サントル
55 木脇
J 宮崎県総合運動公園運動広場自然の家側
56 日知屋東
57 本庄
F 高原町総合運動公園多目的芝生広場西側
58 太陽宮崎
59 ロンド
60 サンチャイルド
61 えびの
62 草川
63 パッサゾールSCK
64 ジラソーレ
65 真幸
66 ソレッソ
J 宮崎県総合運動公園運動広場自然の家側
67 向洋
68 セントラル
G 宮崎県総合運動公園運動広場駐車場側
69 ヴェントノーバ
70 妻北
71 加久藤
72 アスラン
73 高城
74 T,SFC
75 姫城
76 橘
77 テゲバジャーロ
J 宮崎県総合運動公園運動広場自然の家側
78 大宮
79 黒潮
H 高原町総合運動公園サッカー広場西側
80 門川
81 パッサゾールSC
82 グランツ
83 城山
84 くどみ
85 FC.VERTEX
86 プレジール
87 アベンソアール
88 宮崎
J 宮崎県総合運動公園運動広場自然の家側
89 エストレーラ
90 妻南
91 太陽延岡
C1 C2 C3 C4 D1 D2 D3 D4
C5 R（C7の対戦チーム） AR（C7の対戦チーム）
C7 R（C5の対戦チーム） AR（C5の対戦チーム）
D5 R（D7の対戦チーム） AR（D7の対戦チーム）
D7 R（D5の対戦チーム） AR（D5の対戦チーム）
A② 11:00～
B② 11:00～
PK 3 － 2
14:00
1 － 3
13:00
A① 10:00～
B① 10:00～
A5 R（A7の対戦チーム） A R（A7の対戦チーム）
A7 R（A5の対戦チーム） A R（A5の対戦チーム）
B5 R（B7の対戦チーム） A R（B7の対戦チーム）
B7 R（B5の対戦チーム） A R（B5の対戦チーム）
A1 A2 A3 A4 B1 B2 B3 B4
1 福島
2 小戸
3 梅北
4 穂北
5 恒富
6 大塚
7 高原
8 ONESS恒南
9 太陽宮崎南
串間陸上競技場西側 A
10 高鍋
11 川東
高原町総合運動公園サッカー広場東側 I
12 フェニックス
13 西臼杵
14 江南
15 綾錦原
16 都農
17 明和
18 Whistle
19 西階
20 ヴィラル木花
綾町小田爪多目的広場橋側 B
21 東海東
22 平岩小
23 五十市
高原町総合運動公園サッカー広場東側 I
24 生目台
25 串間
26 Brilla
27 油津
28 フォルマーレ
29 フォルトゥナ
30 アリーバ
31 三股
32 富田
串間陸上競技場東側 C
33 都城
34 富高
高原町総合運動公園サッカー広場東側 I
35 西小林
36 大王谷
37 清武南
38 児湯SC
39 佐土原
40 塩見
41 田野
42 旭スポーツ
43 上南方
高原町総合運動公園多目的芝生広場東側 D
44 川南大久保
45 小林
46 Forest
高原町総合運動公園サッカー広場東 I
11月3日
11月21日
11月23日
11月23日
11月21日
11月3日