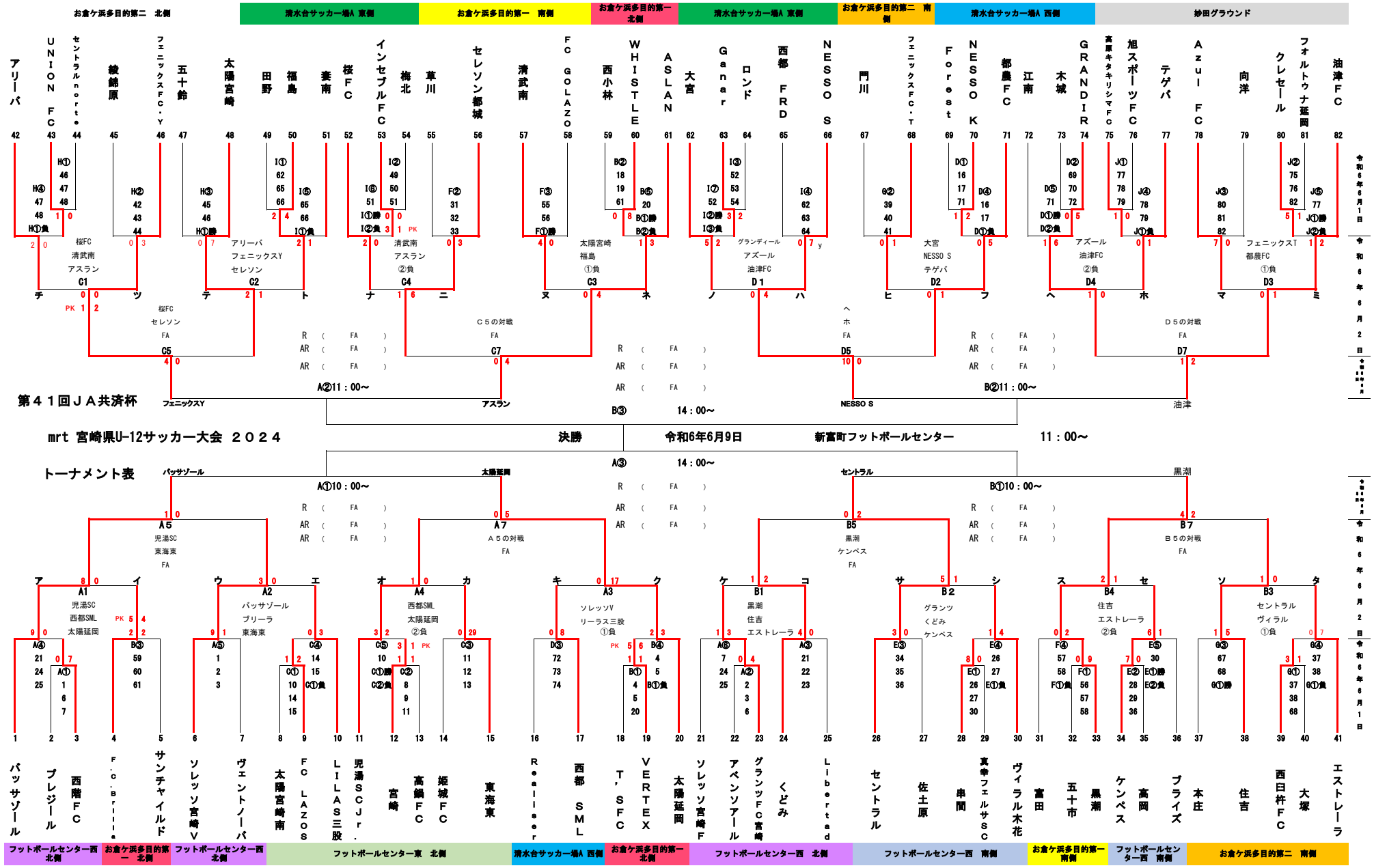
お倉ケ浜多目的第二　北側
清水台サッカー場A 東側
お倉ケ浜多目的第一　南側
お倉ケ浜多目的第一　北側
清水台サッカー場A 東側
お倉ケ浜多目的第二　南側
清水台サッカー場A 西側
紗田グラウンド
令和6年6月1日
令和6年6月2日
第４１回ＪＡ共済杯
mrt 宮崎県U-12サッカー大会 ２０２４
トーナメント表
決勝　令和6年6月9日　新富町フットボールセンター　11：00～
A③　14：00～
B③　14：00～
A①10：00～
B①10：00～
A②11：00～
B②11：00～
C1　桜FC　清武南　アスラン
C2　アリーバ　フェニックスY　セレソン
C3　太陽宮崎　福島　①負
C4　清武南　アスラン　②負
D1　グランディール　アズール　油津FC
D2　大宮　NESSO S　テゲバ
D4　アズール　油津FC　②負
D3　フェニックスT　都農FC　①負
C5　桜FC　セレソン　FA
C7　Ｃ５の対戦　FA
D5　FA
D7　Ｄ５の対戦　FA
A5　児湯SC　東海東　FA
A7　Ａ５の対戦　FA
A3　ソレッソV　リーラス三股　①負
B5　黒潮　ケンベス　FA
B7　Ｂ５の対戦　FA
A1　児湯SC　西都SML　太陽延岡
A2　バッサゾール　ブリーラ　東海東
A4　西都SML　太陽延岡　②負
B1　黒潮　住吉　エストレーラ
B2　グランツ　くどみ　ケンベス
B4　住吉　エストレーラ　②負
B3　セントラル　ヴィラル　①負
アリーバ　UNION FC　セントラルnorte　綾錦原　フェニックスFC・Y　五十鈴　太陽宮崎　田野　福島　妻南　桜FC　インセブルFC　梅北　草川　セレソン都城　清武南　FC GOLAZO　西小林　WHISTLE　ASLAN　大宮　Ganar　ロンド　西都 FRD　NESSO S　門川　フェニックスFC・T　Forest　NESSO K　都農FC　江南　木城　GRANDIR　高原キタキリシマFC　旭スポーツFC　テゲバ　Azul FC　向洋　クレセール　フォルトゥナ延岡　油津FC
バッサゾール　プレジール　西階FC　F.C.Brilla　サンチャイルド　ソレッソ宮崎V　ヴェントノーバ　太陽宮崎南　FC LAZOS　LILAS三股　児湯SCJr.　宮崎　高鍋FC　姫城FC　東海東　Realiser　西都 SML　T'SFC　VERTEX　太陽延岡　ソレッソ宮崎F　アベンソアール　グランツFC宮崎　くどみ　Libertad　セントラル　佐土原　串間　真幸フェルサSC　ヴィラル木花　富田　五十市　黒潮　ケンベス　高岡　ブライズ　本庄　住吉　西日杵FC　大塚　エストレーラ
フットボールセンター西　北側
お倉ケ浜多目的第一　北側
フットボールセンター西　北側
フットボールセンター東　北側
清水台サッカー場A 西側
お倉ケ浜多目的第一　北側
フットボールセンター西　北側
フットボールセンター西　南側
お倉ケ浜多目的第一　南側
フットボールセンター西　南側
お倉ケ浜多目的第二　南側