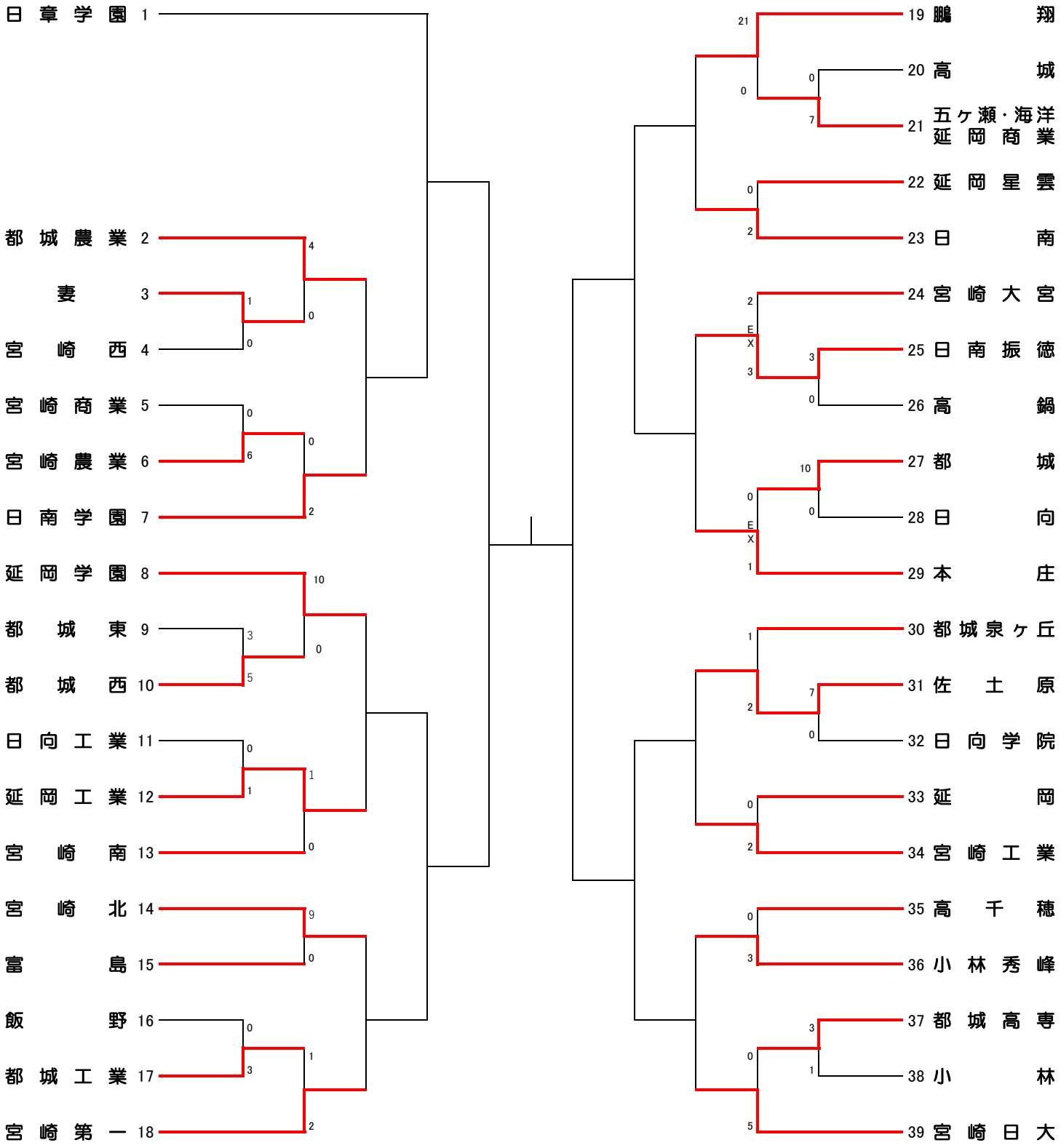令和５年度 第１０２回全国高等学校サッカー選手権大会
宮崎県大会　勝ち上がり表